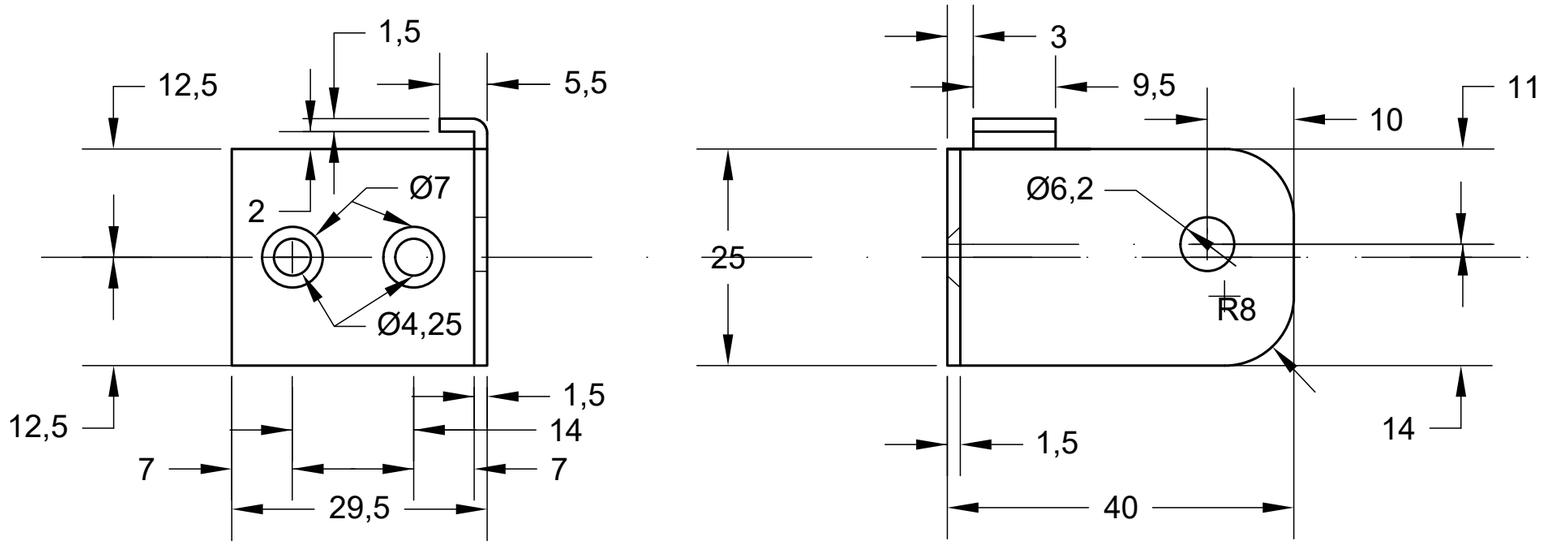

Real Casa de la Moneda
Fábrica Nacional
de Moneda y Timbre

SOPORTE DERECHO BANDEJA SALIDA IMPRESORA SAFE HTGC PASAPORTES

DIBUJADO	O.CHICHARRO	28-08-13	MATERIAL ACERO INOXIDABLE 1.5mm	TRATAMIENTO Ninguno	CANTIDAD DE PIEZAS 10 Unidades
COMPROBADO				SECCION MNTO DGNP	MODIFICACIONES
SALVADO:			DIBUJO DE ORIGEN	TALLER 7007 DNI PSPORTE	
ESCALA 1 : 1			SUSTITUYE A:	SUSTITUIDO POR:	NUMERO DE HOJAS / NUMERO DE CODIGO SAP 51706511

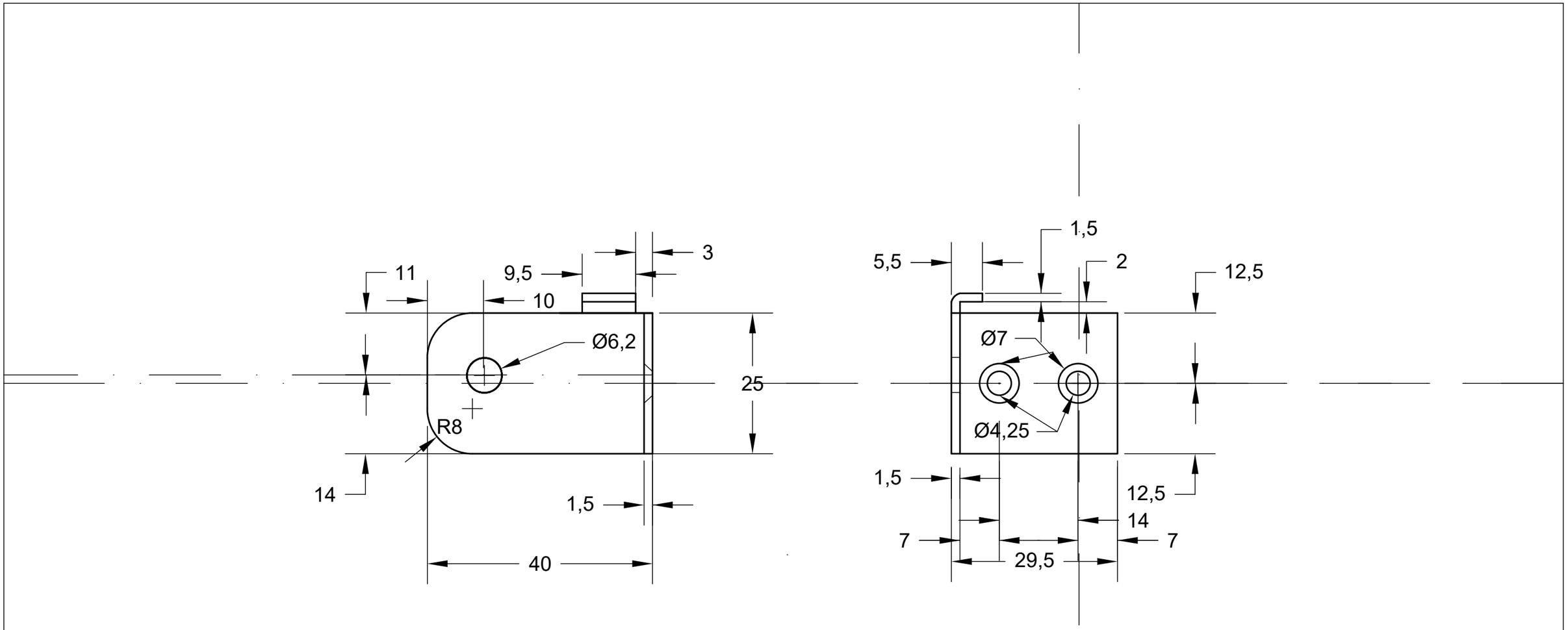

Real Casa de la Moneda
Fábrica Nacional
de Moneda y Timbre

SOPORTE IZQUIERDO BANDEJA SALIDA IMPRESORA SAFE HTGC PASAPORTES

DIBUJADO	O.CHICHARRO	28-08-13	MATERIAL ACERO INOXIDABLE 1.5mm	TRATAMIENTO Ninguno	CANTIDAD DE PIEZAS 10 Unidades
COMPROBADO				SECCION MNTO DGNP	MODIFICACIONES
SALVADO:			DIBUJO DE ORIGEN	TALLER 7007	
ESCALA 1 : 1			SUSTITUYE A:	SUSTITUIDO POR:	NUMERO DE HOJAS / NUMERO DE CODIGO SAP 51706512

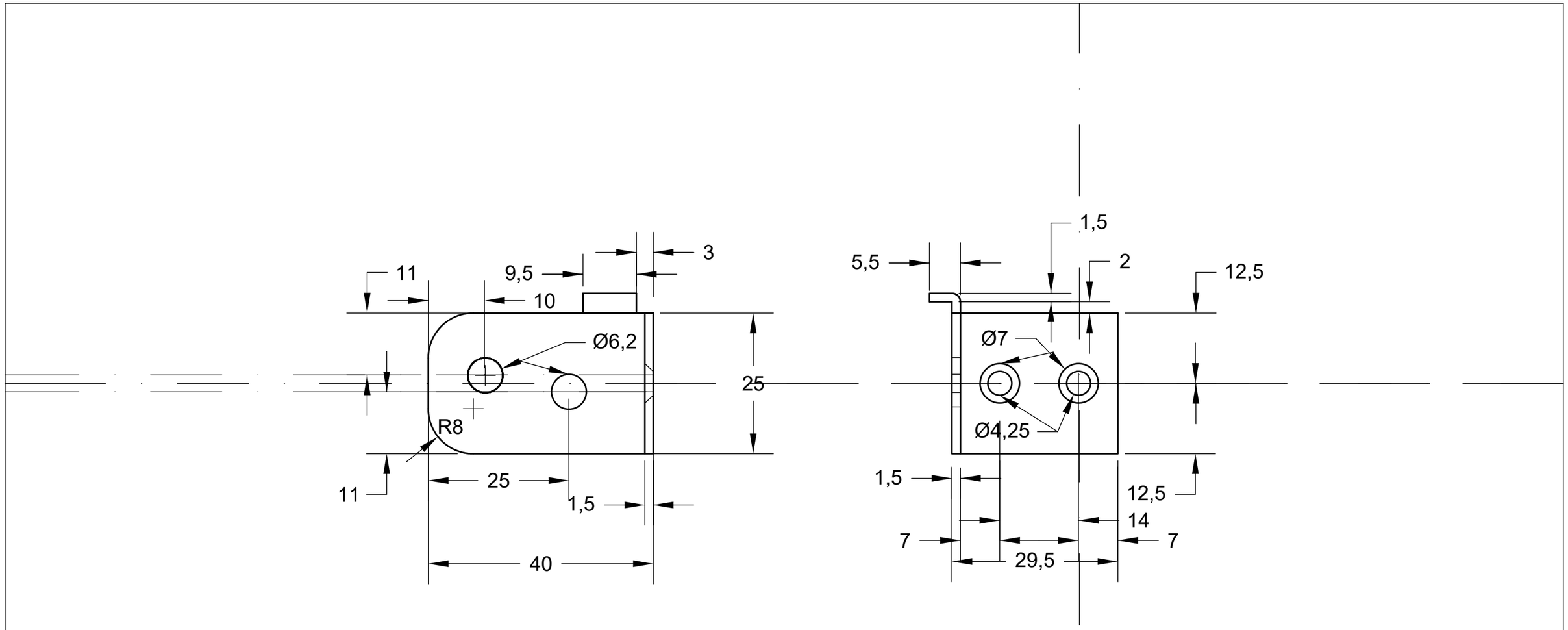

Real Casa de la Moneda
Fábrica Nacional
de Moneda y Timbre

SOPORTE DERECHO BANDEJA SALIDA IMPRESORA SAFE SAL/HTG PSPORTES

DIBUJADO	O.CHICHARRO	28-08-13	MATERIAL ACERO INOXIDABLE 1.5mm	TRATAMIENTO Ninguno	CANTIDAD DE PIEZAS 20 Unidades
COMPROBADO				SECCION MNTO DGNP	MODIFICACIONES
SALVADO:			DIBUJO DE ORIGEN	TALLER 7007	
ESCALA 1 : 1			SUSTITUYE A:	SUSTITUIDO POR:	NUMERO DE HOJAS / NUMERO DE CODIGO SAP 51706513

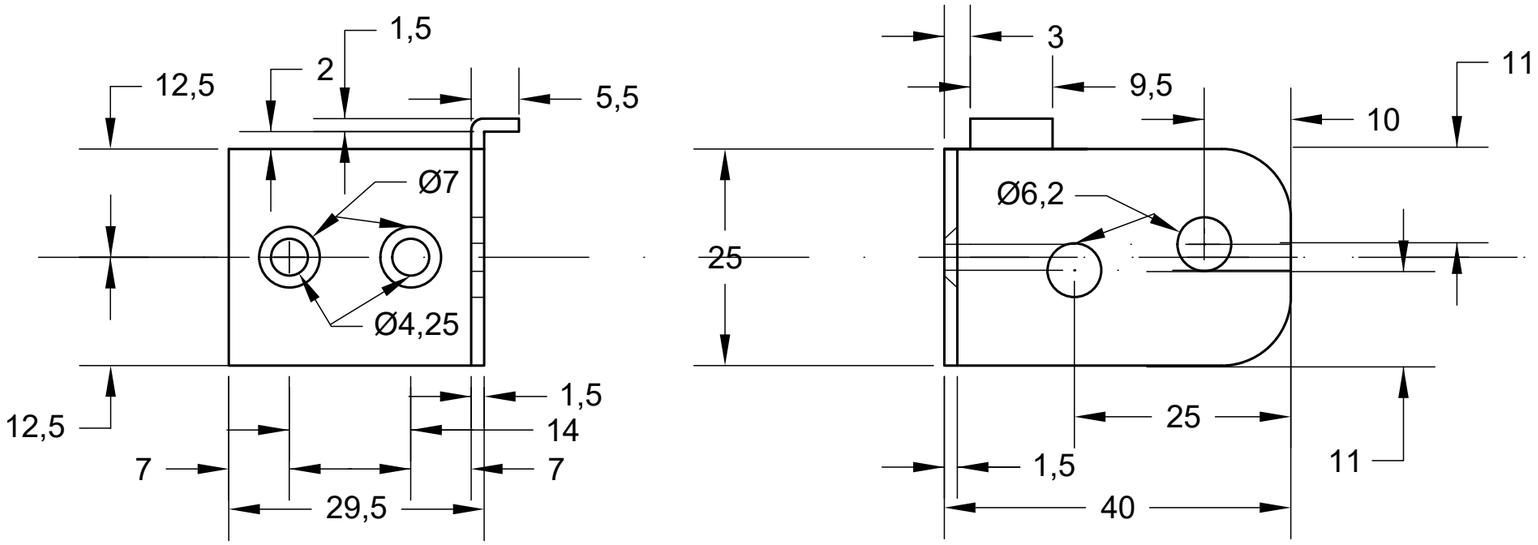

Real Casa de la Moneda
Fábrica Nacional
de Moneda y Timbre

SOPORTE IZQUIERDO BANDEJA SALIDA IMPRESORA SAFE SAL/HTG PSPORTES

DIBUJADO	O.CHICHARRO	28-08-13	MATERIAL ACERO INOXIDABLE 1.5mm	TRATAMIENTO Ninguno	CANTIDAD DE PIEZAS 20 Unidades
COMPROBADO				SECCION MNTO DGNP	MODIFICACIONES
SALVADO:			DIBUJO DE ORIGEN	TALLER 7007 DNI PSPORTE	
ESCALA 1 : 1			SUSTITUYE A:	SUSTITUIDO POR:	NUMERO DE HOJAS / NUMERO DE CODIGO SAP 51706514

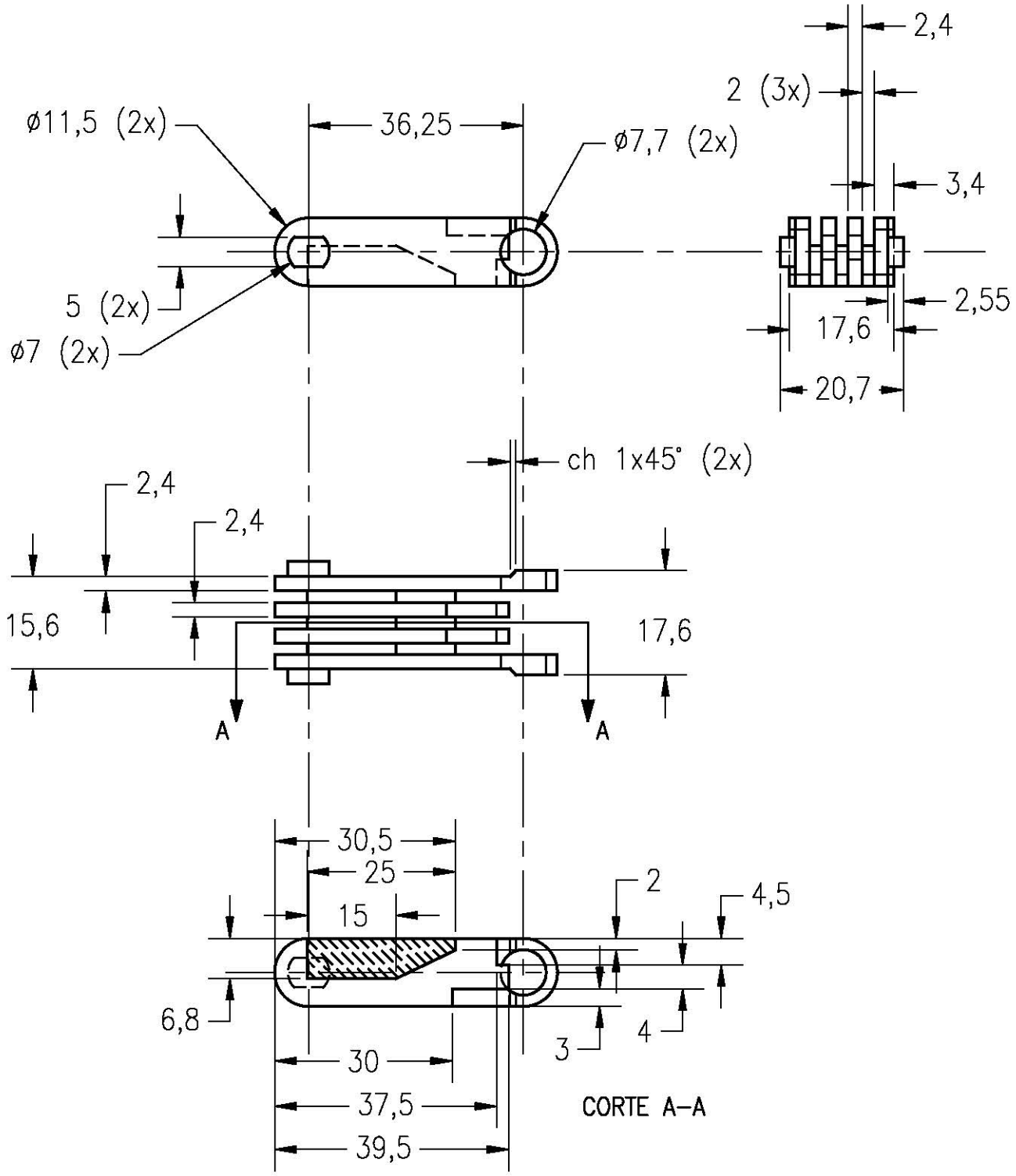

Real Casa de la Moneda
Fábrica Nacional
de Moneda y Timbre

BISAGRA TAPA
SCANNER HP SCANJET 3800

DIBUJADO	C. SECO	20-09-12	MATERIAL: ARNITE	TRATAMIENTO	CANTIDAD DE PIEZAS
COMPROBADO				SECCION: Equipos DNI-e en DGP	MODIFICACIONES
SALVADO:			DIBUJO DE ORIGEN	TALLER: FABRICACIÓN TARJETAS	12-11-12 C.SECO
ESCALA 1 : 1			SUSTITUYE A:	SUSTITUIDO POR:	NUMERO DE HOJAS / NUMERO DE CODIGO SAP: 51711011

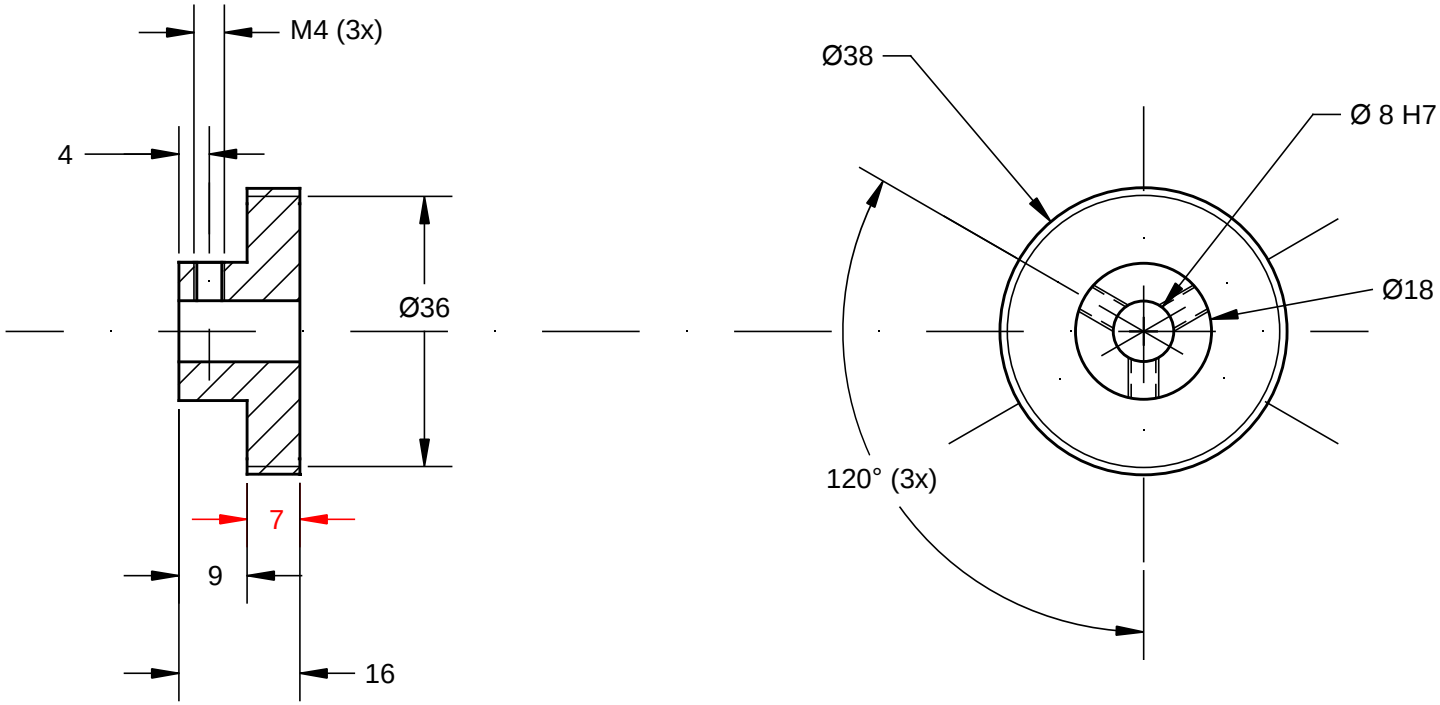

MODULO	*1*
NUMERO DE DIENTES	*36*

Real Casa de la Moneda
Fábrica Nacional de Moneda y Timbre

PIÑON ELEVADOR ESTACION TRABAJO Z=36
IMPRESORA DNI MUHLBAUER CLP54

DIBUJADO	Juan Carlos	15-10-13	*MATERIAL* BRONCE	*TRATAMIENTO*	*CANTIDAD DE PIEZAS*
COMPROBADO				*SECCION* Equipos DNI-e en DGP	*MODIFICACIONES*
SALVADO:			*DIBUJO DE ORIGEN*	*TALLER* FABRICACIÓN TARJETAS	21-05-14 C. Seco
ESCALA 1 : 1			*SUSTITUYE A:*	*SUSTITUIDO POR:*	*NUMERO DE HOJAS* / *NUMERO DE CODIGO SAP* 51712056

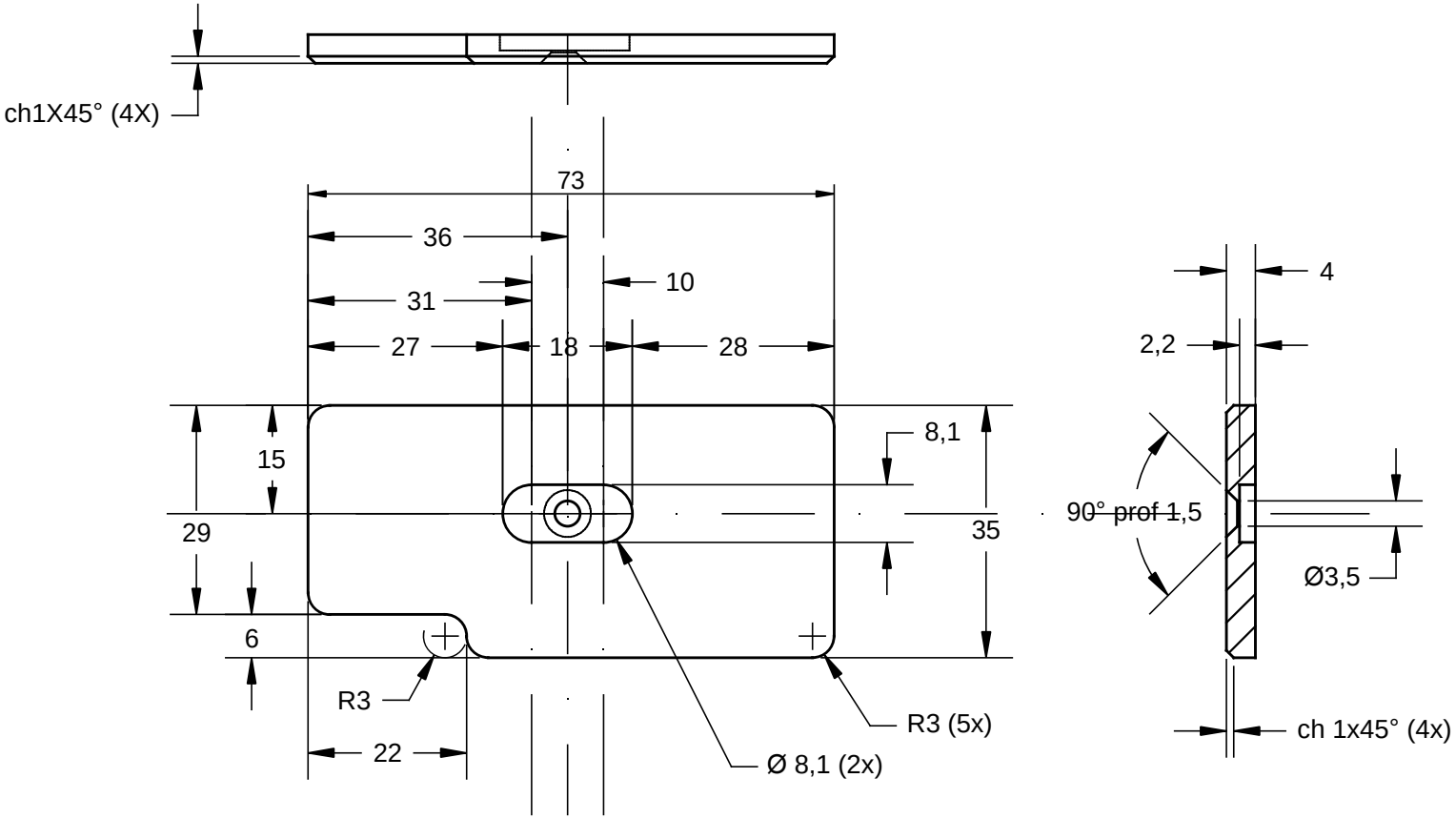

Real Casa de la Moneda
Fábrica Nacional de Moneda y Timbre

PLACA ASCENSOR DE ALIMENTACIÓN IMPRESORA DNI MUHLBAUER CLP54

DIBUJADO	C. SECO	10-05-13	MATERIAL: ACERO INOXIDABLE	TRATAMIENTO	CANTIDAD DE PIEZAS
COMPROBADO				SECCION: Equipos DNI-e en DGP	MODIFICACIONES
SALVADO:			DIBUJO DE ORIGEN	TALLER: FABRICACIÓN TARJETAS	
ESCALA: 1 : 1			SUSTITUYE A:	SUSTITUIDO POR:	NUMERO DE HOJAS / NUMERO DE CODIGO SAP: 51712081

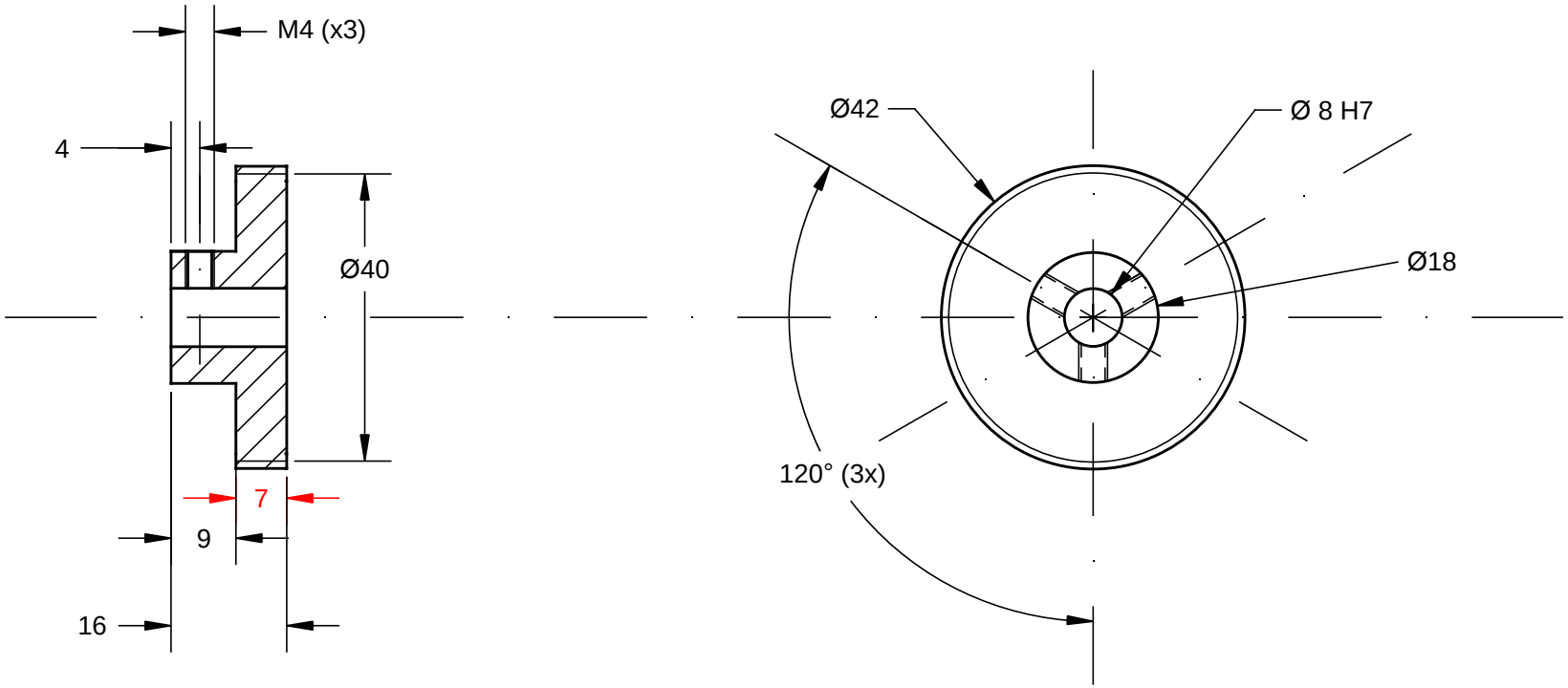

MODULO	*1*
NUMERO DE DIENTES	*40*

Real Casa de la Moneda
Fábrica Nacional de Moneda y Timbre

PIÑON ELEVADOR ESTACION TRABAJO Z=40
IMPRESORA DNI MUHLBAUER CLP54

DIBUJADO	Juan Carlos	15-10-13	*MATERIAL* BRONCE	*TRATAMIENTO*	*CANTIDAD DE PIEZAS*
COMPROBADO				*SECCION* Equipos DNI-e en DGP	*MODIFICACIONES*
SALVADO:			*DIBUJO DE ORIGEN*	*TALLER* FABRICACIÓN TARJETAS	21-05-14 C. Seco
ESCALA 1 : 1			*SUSTITUYE A:*	*SUSTITUIDO POR:*	*NUMERO DE HOJAS* / *NUMERO DE CODIGO SAP* 51712086

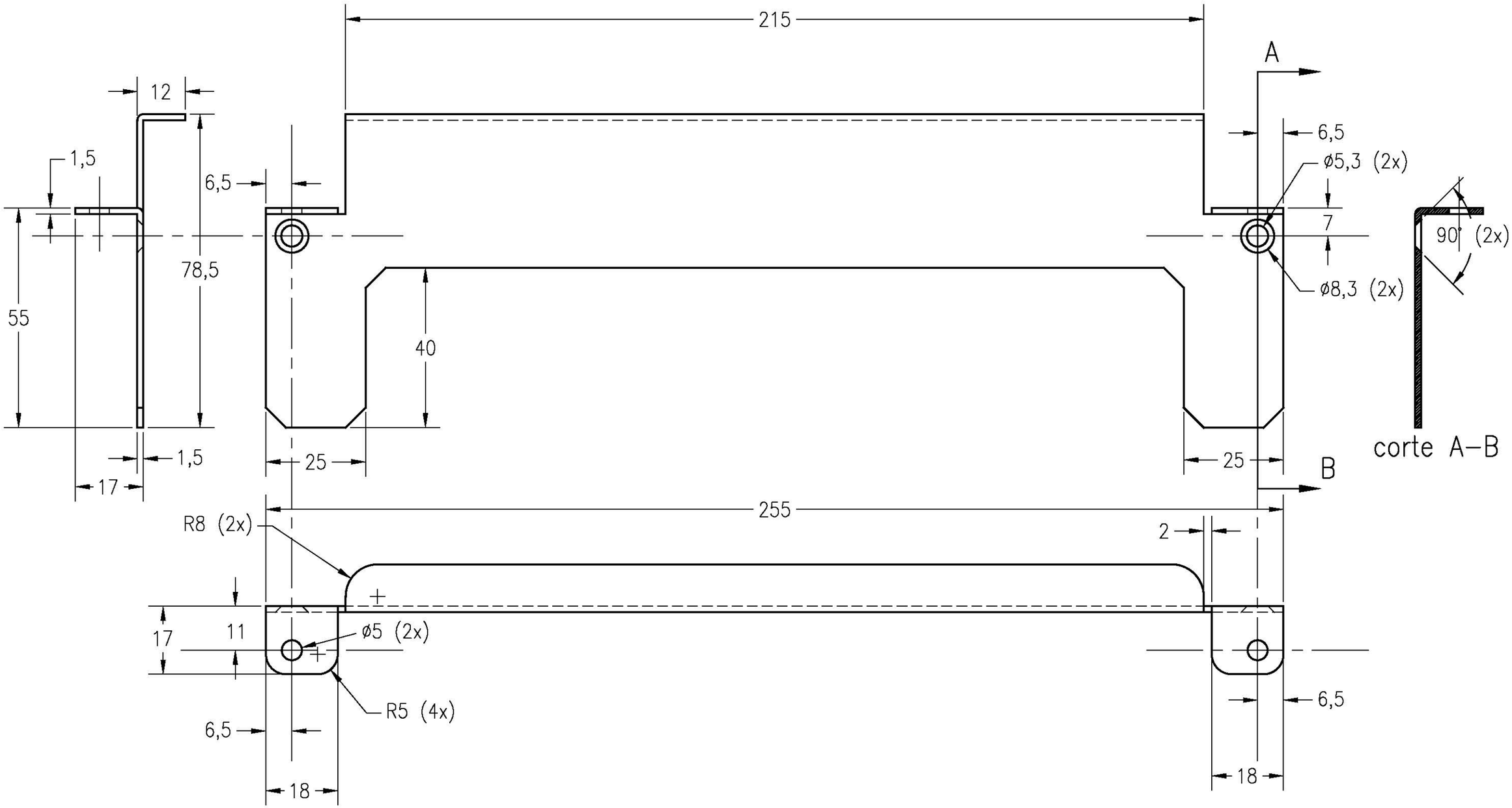

Real Casa de la Moneda
Fábrica Nacional
de Moneda y Timbre

ESCUADRA NUEVO PC EMBEBIDO GRABADORA DATACARD DCL 60

DIBUJADO	C. SECO	07-07-16	MATERIAL: CHAPA e=1,5mm	TRATAMIENTO: zincado	CANTIDAD DE PIEZAS
COMPROBADO				SECCION: PERSONALIZACIÓN DNI	MODIFICACIONES
SALVADO:			DIBUJO DE ORIGEN	TALLER: FABRICACIÓN TARJETAS	
ESCALA: 1 : 1			SUSTITUYE A:	SUSTITUIDO POR:	NUMERO DE HOJAS / NUMERO DE CODIGO: 51713063

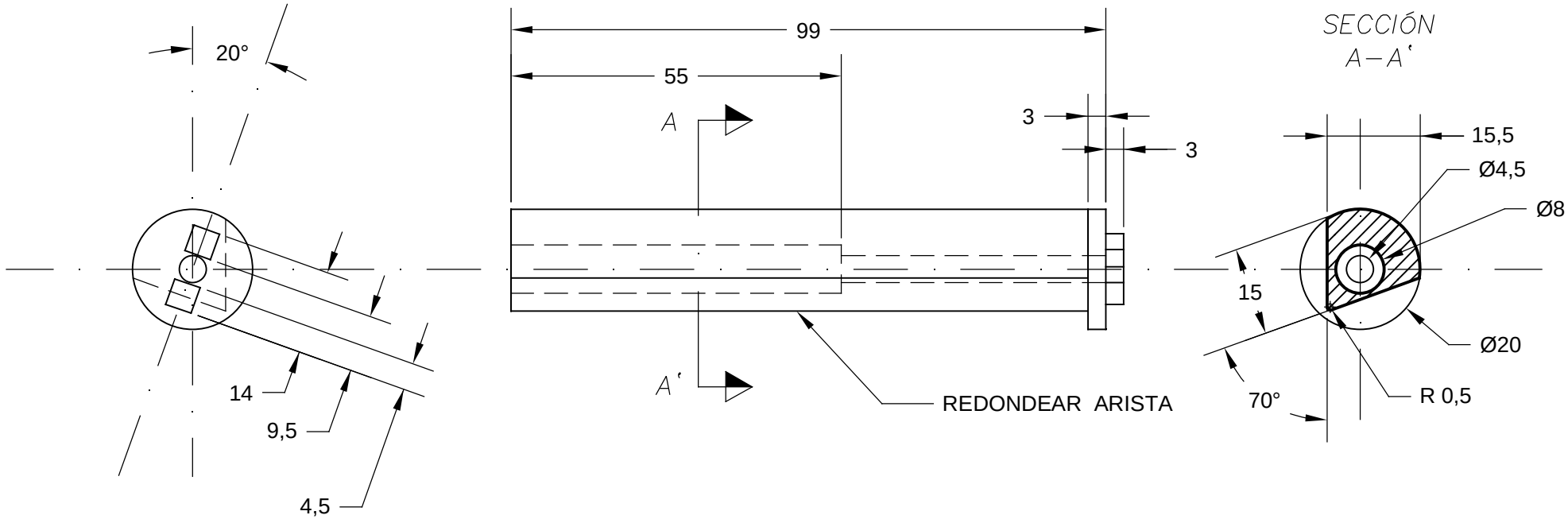

Real Casa de la Moneda
Fábrica Nacional
de Moneda y Timbre

CUCHILLA ID6lam 45°

DIBUJADO	J.C.MARTIN	08/11/17	MATERIAL F 114	TRATAMIENTO NIQUELADO	CANTIDAD DE PIEZAS 2
COMPROBADO				SECCION PASAPORTE	MODIFICACIONES
SALVADO:			DIBUJO DE ORIGEN	TALLER IMPRENTA	
ESCALA 1:1			SUSTITUYE A:	SUSTITUIDO POR:	NUMERO DE HOJAS / NUMERO DE CODIGO SAP